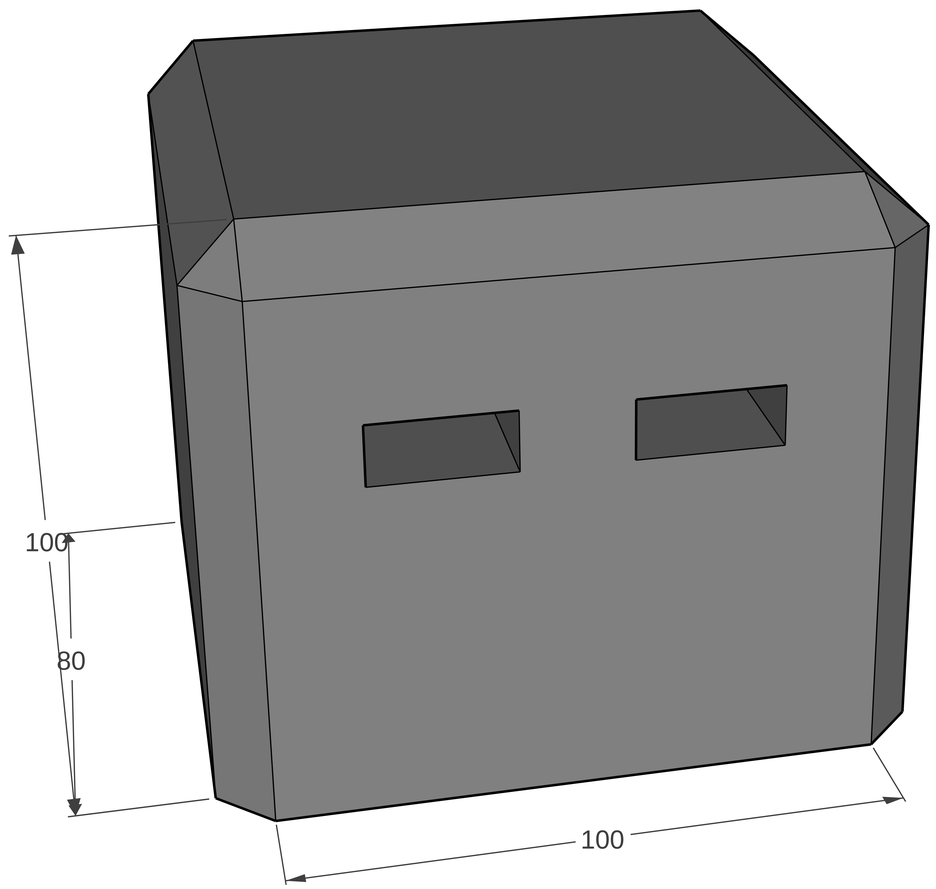
100
80
100