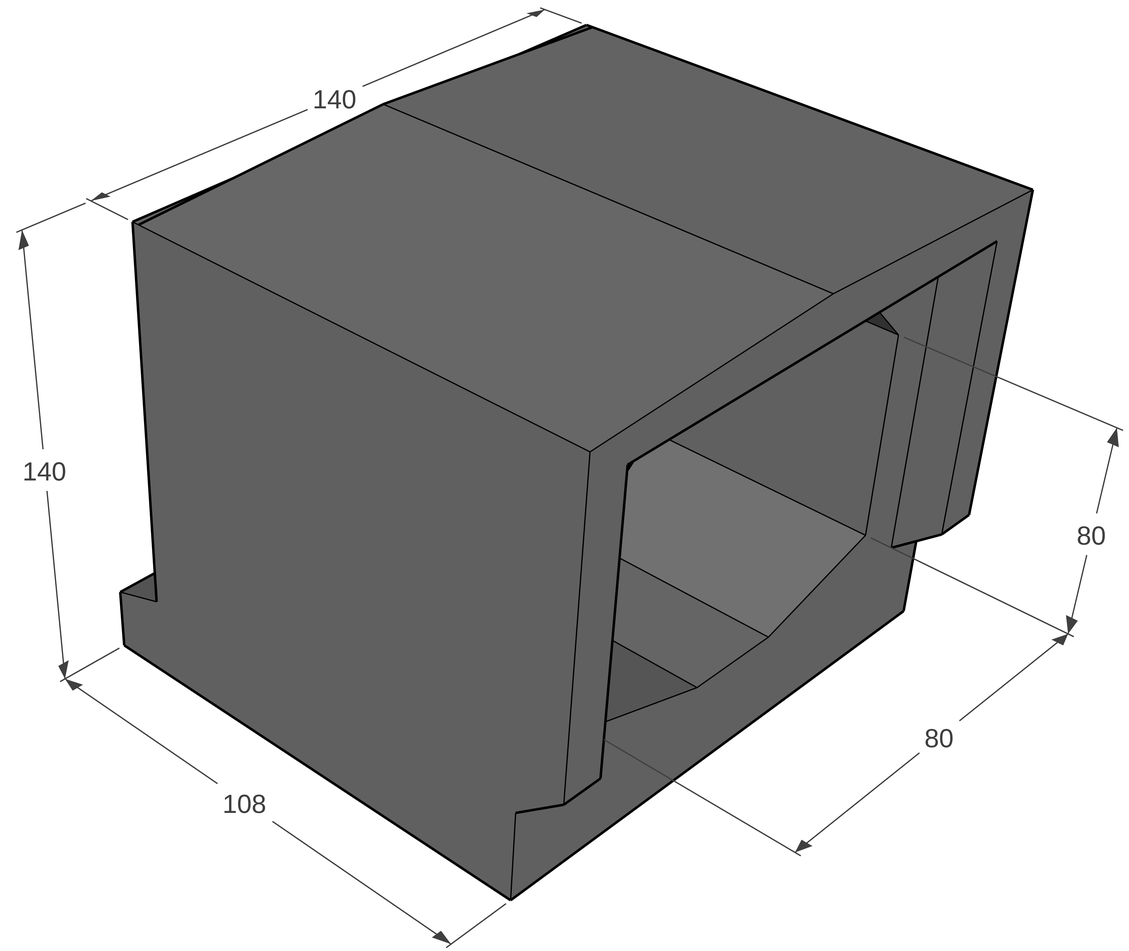
140
140
80
80
108