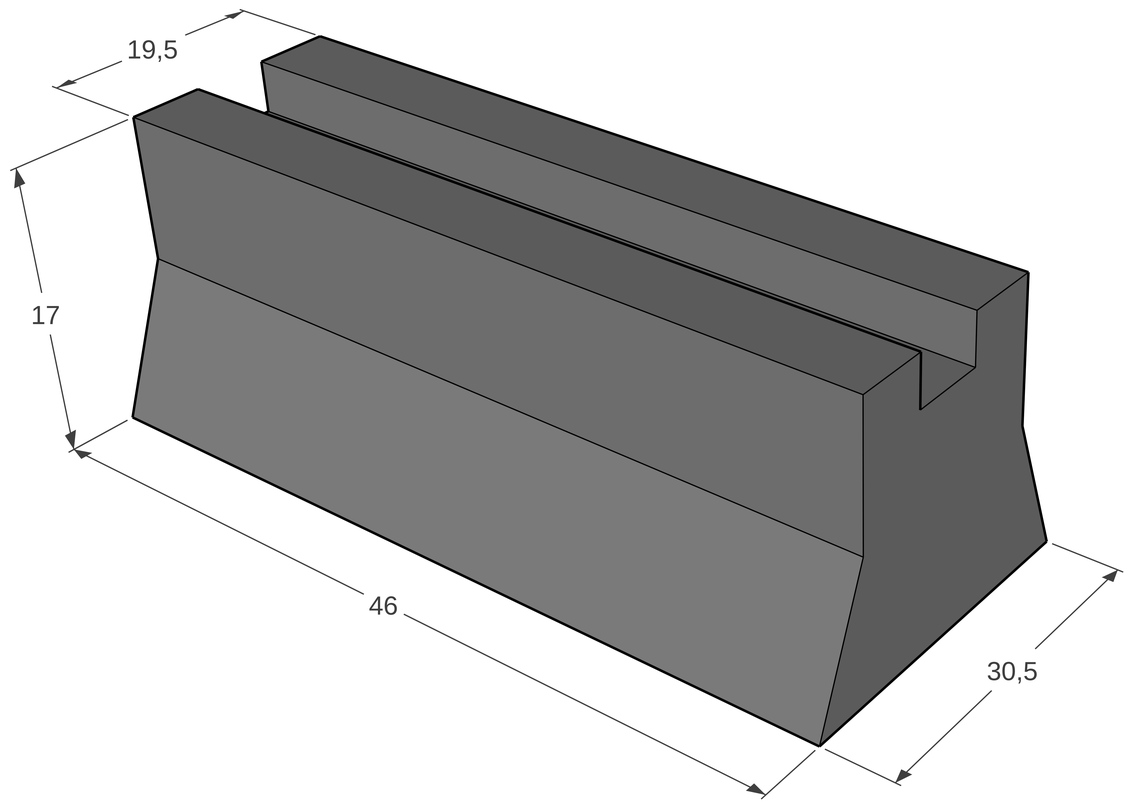
19,5
17
46
30,5