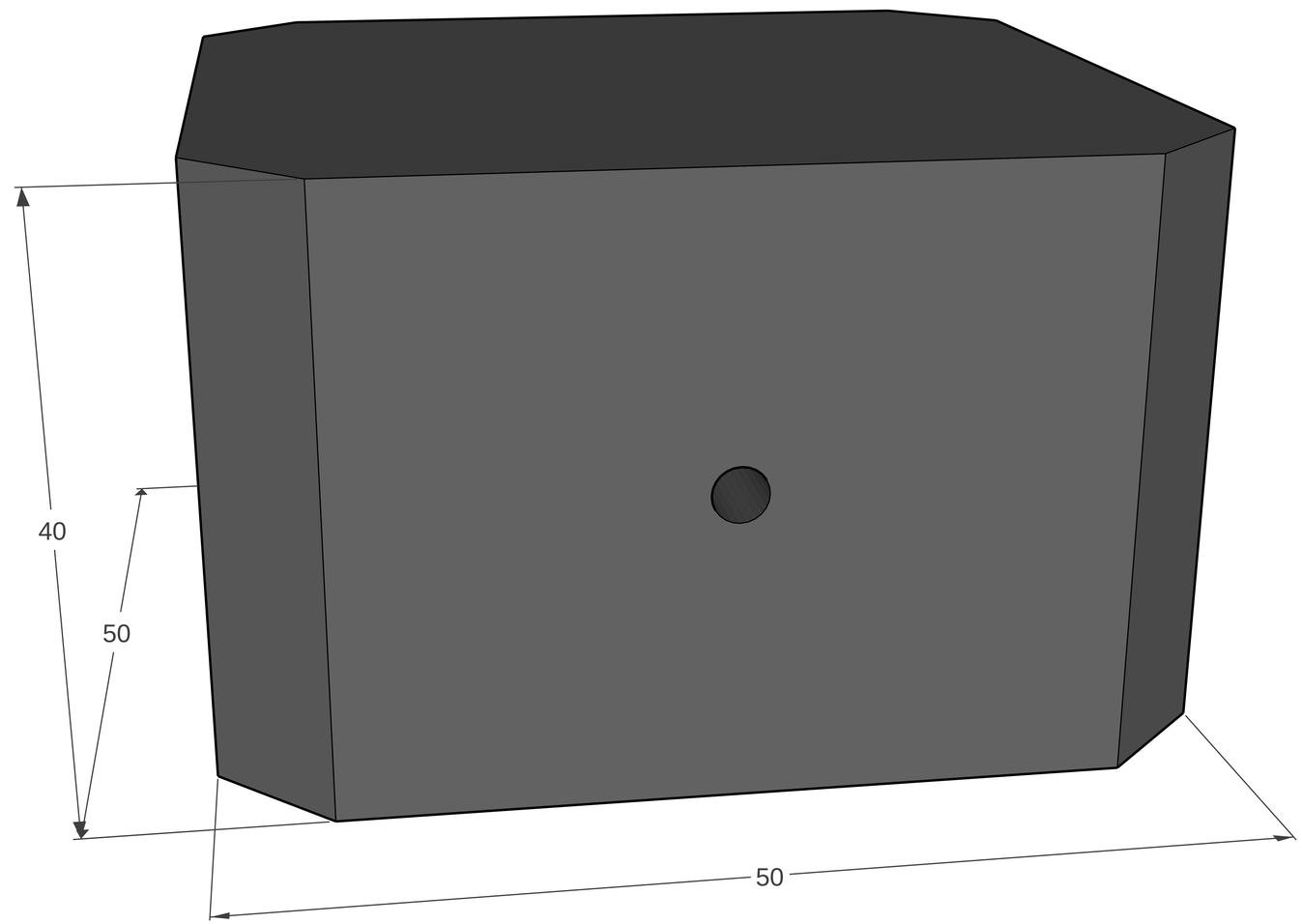
40
50
50