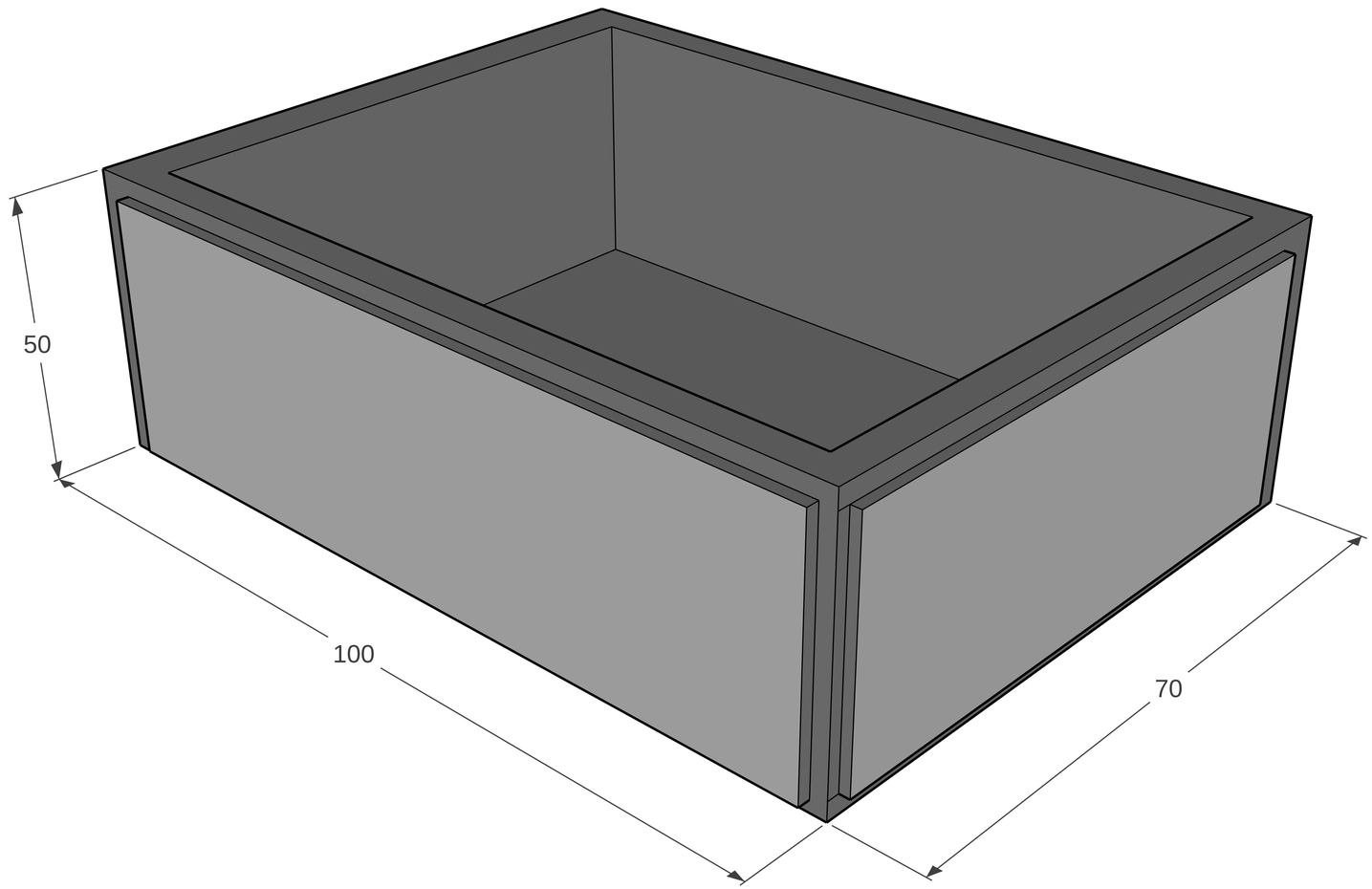
50
100
70