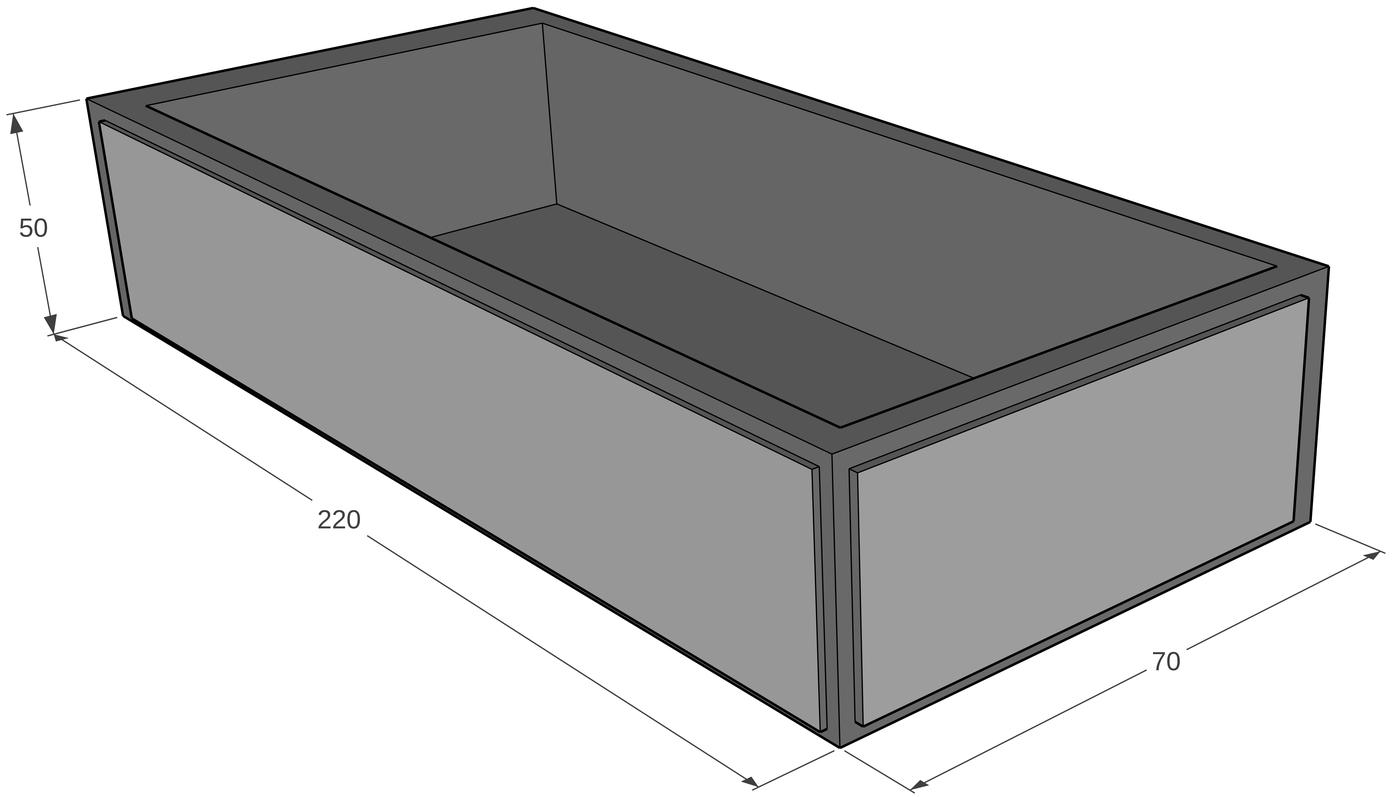
50
220
70