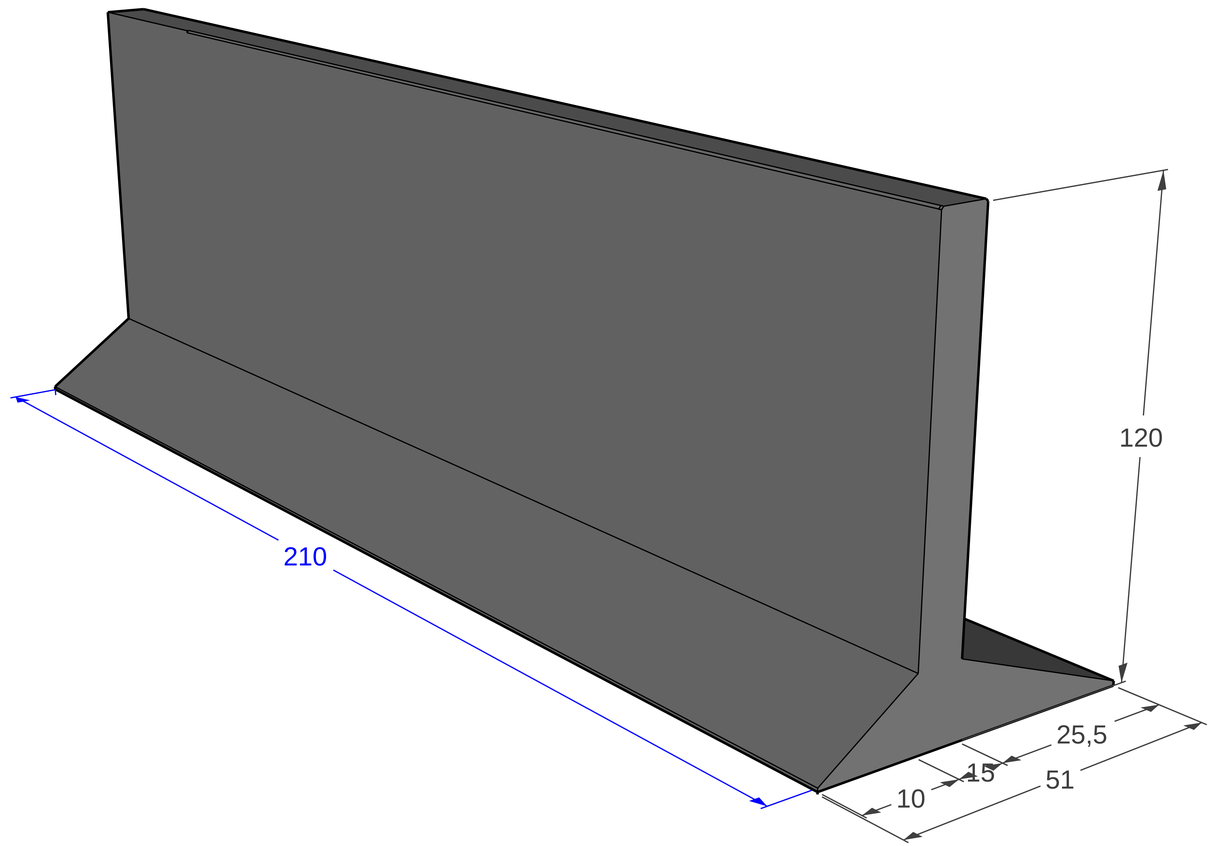
120
210
25,5
15
10
51