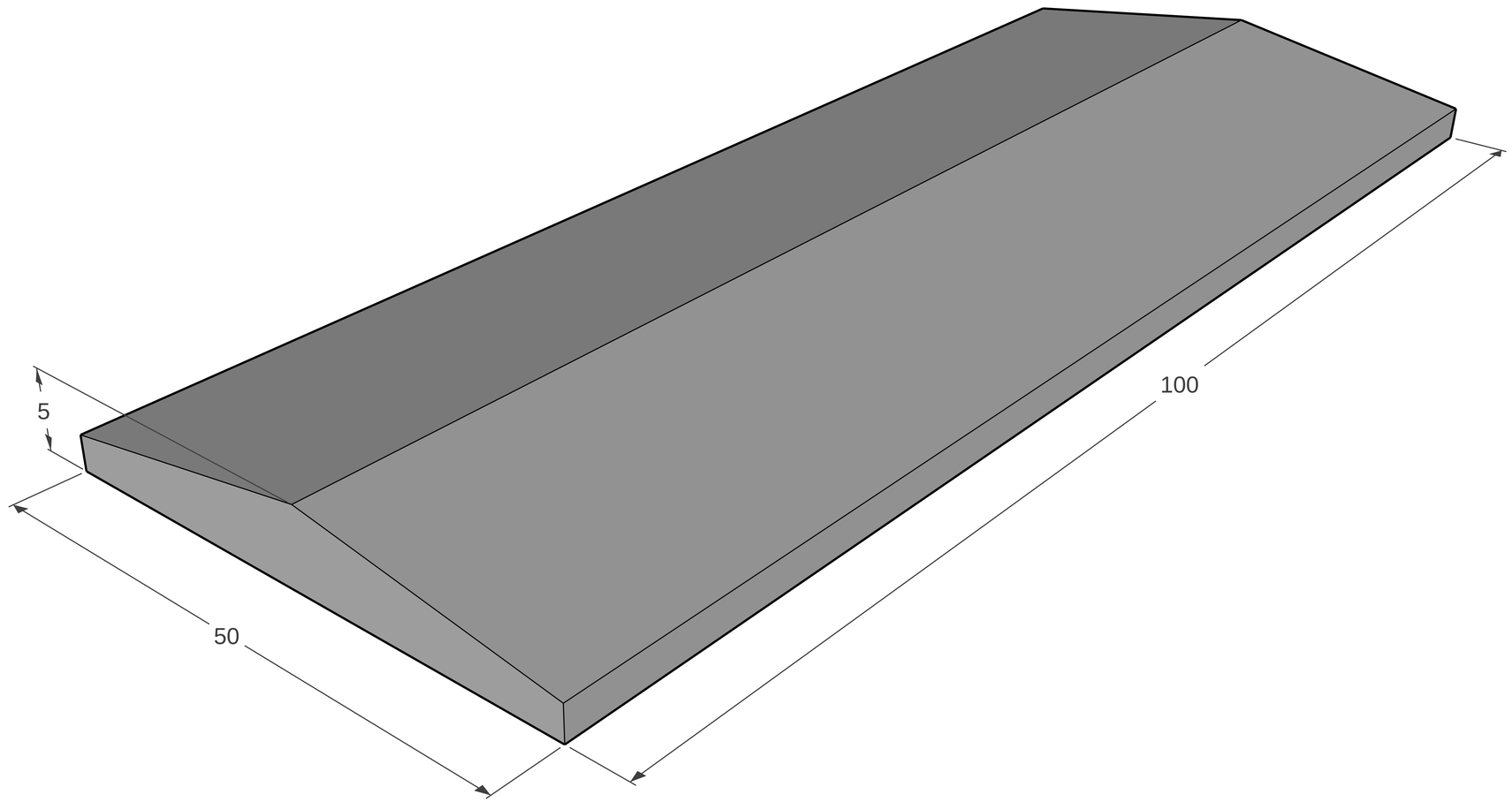
5
50
100