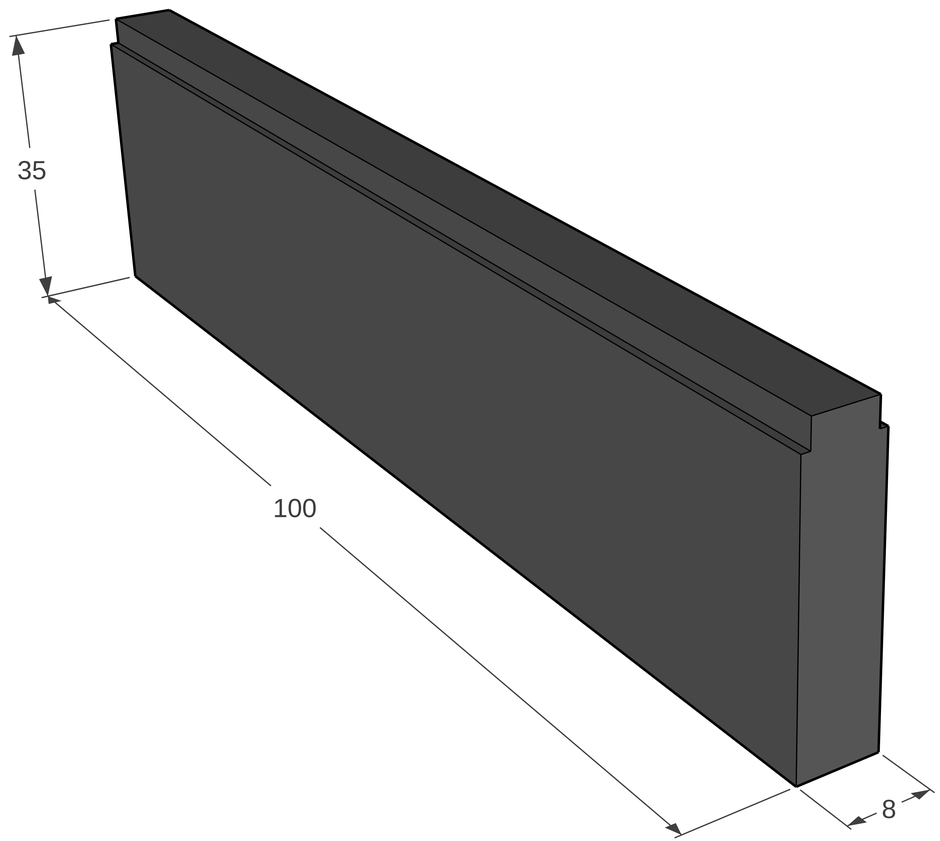
35
100
8