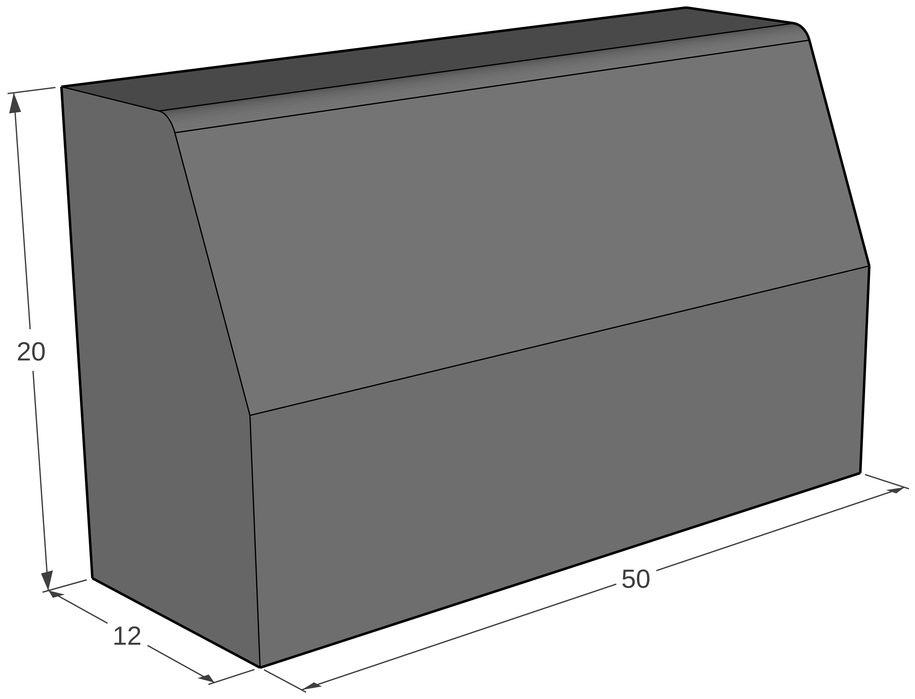
20
12
50