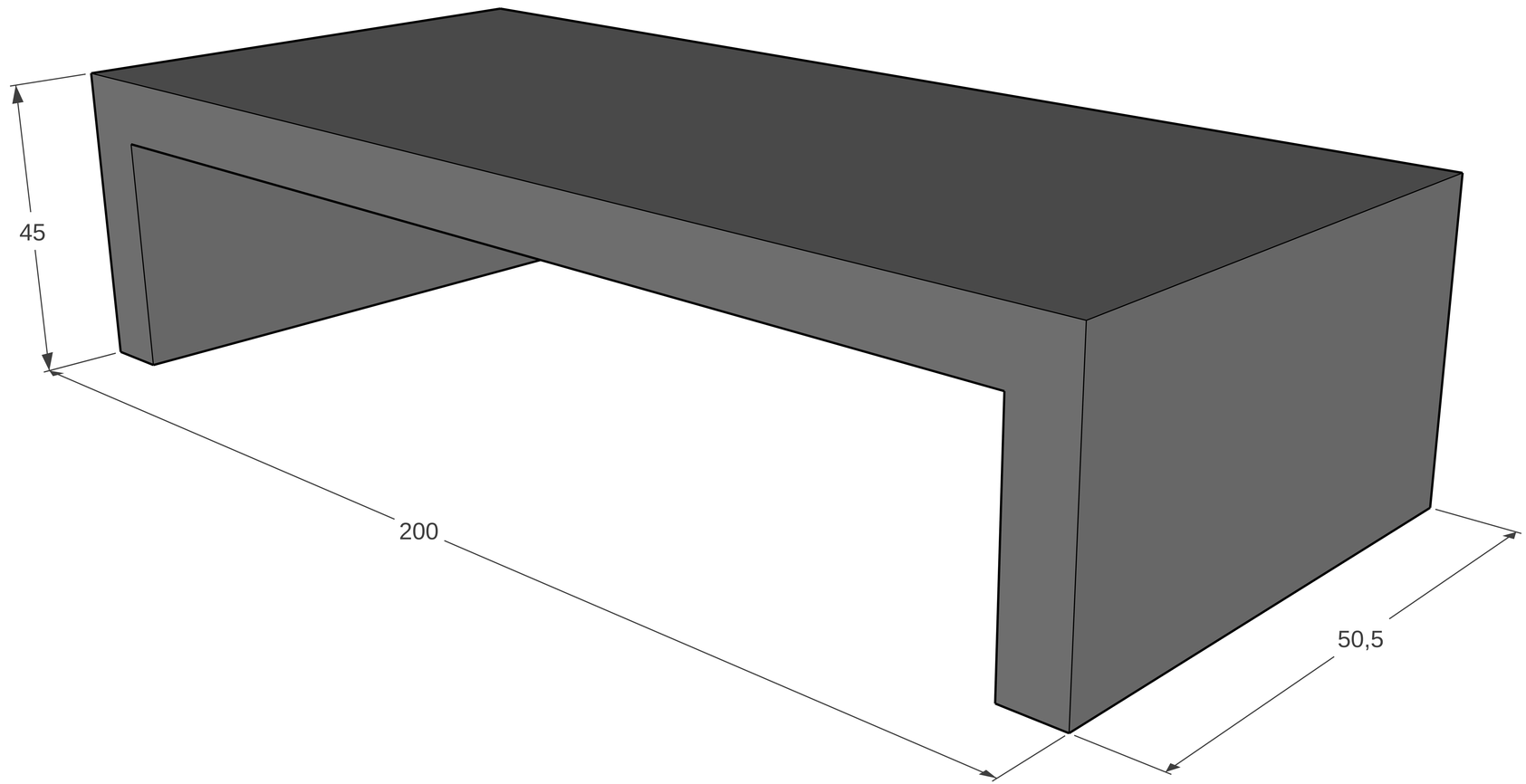
45
200
50,5