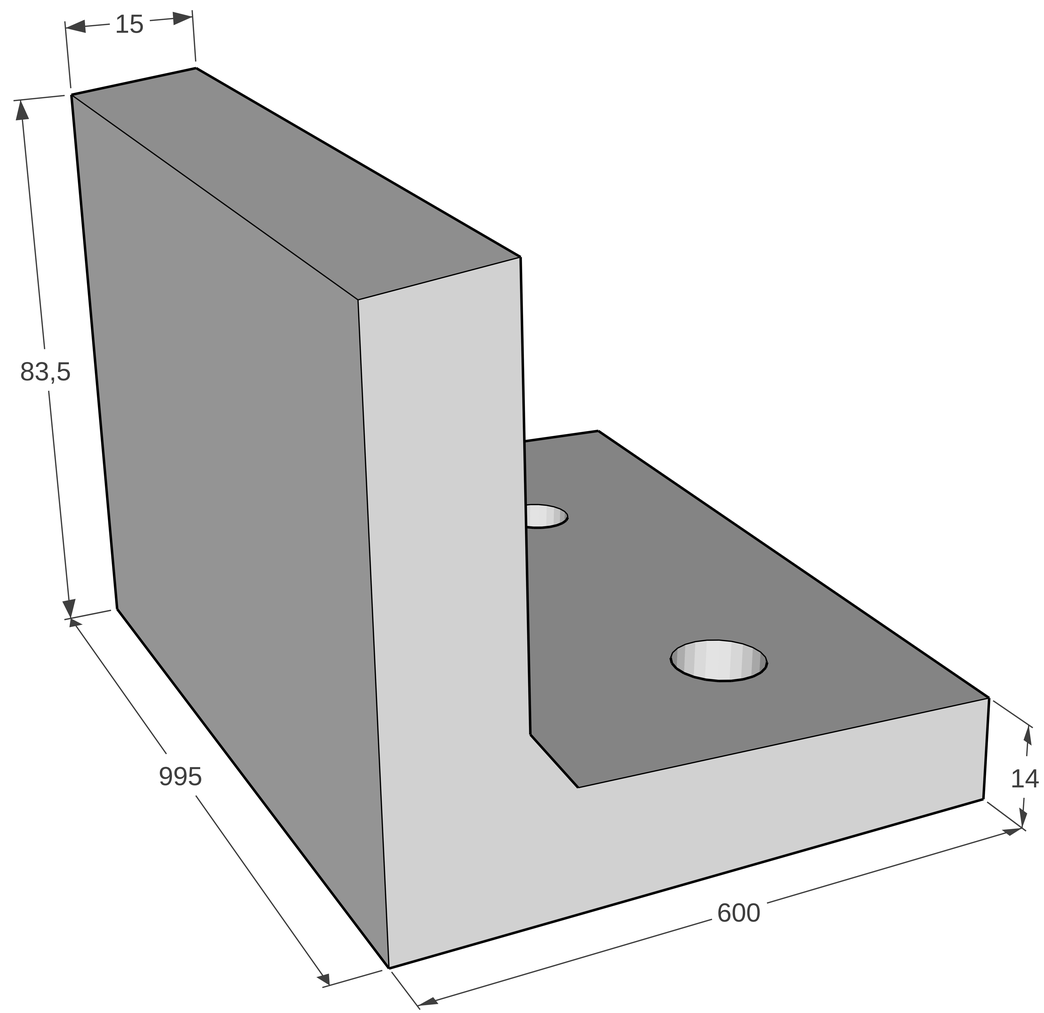
15
83,5
995
14
600