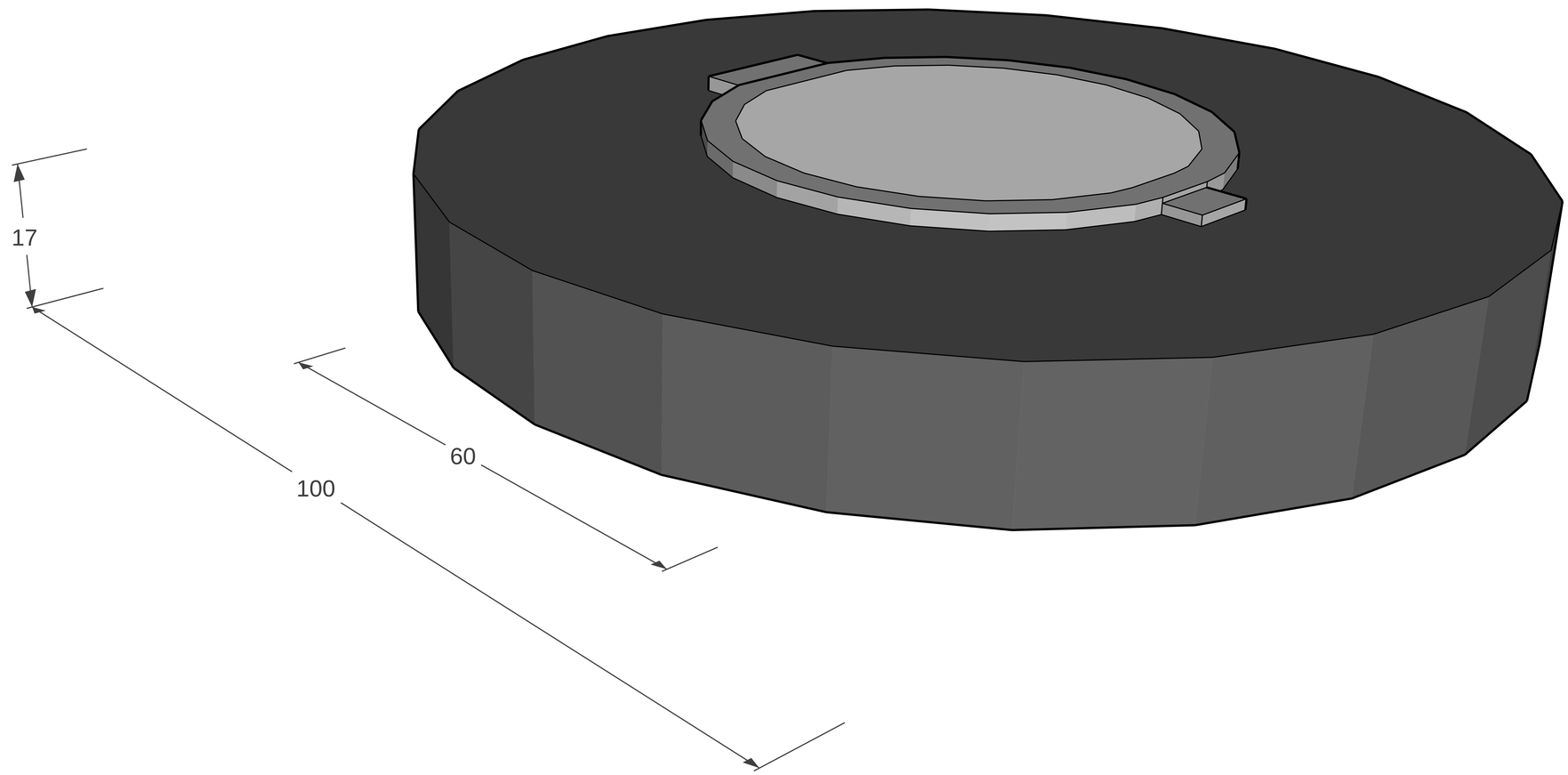
17
60
100