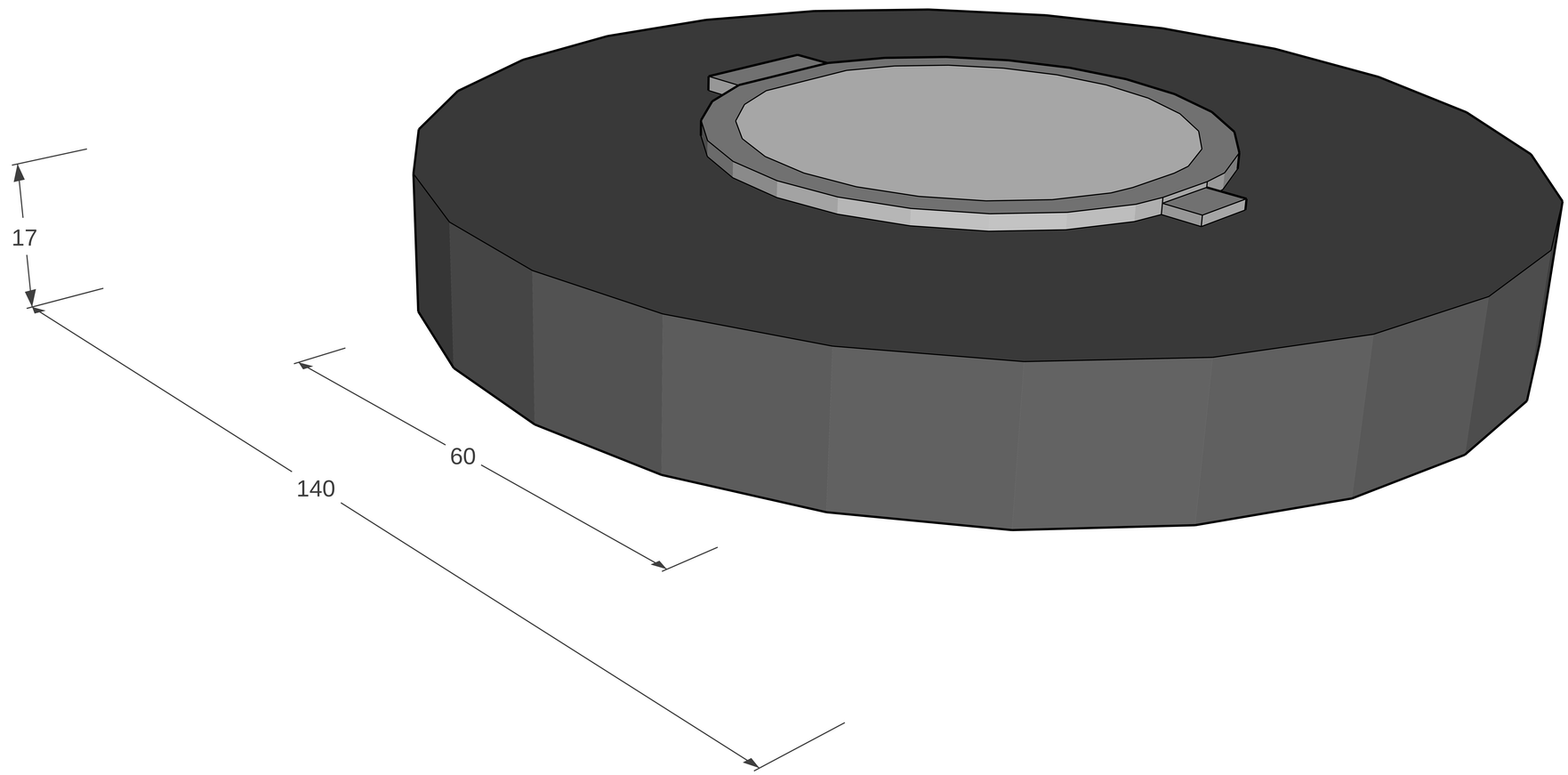
17
60
140