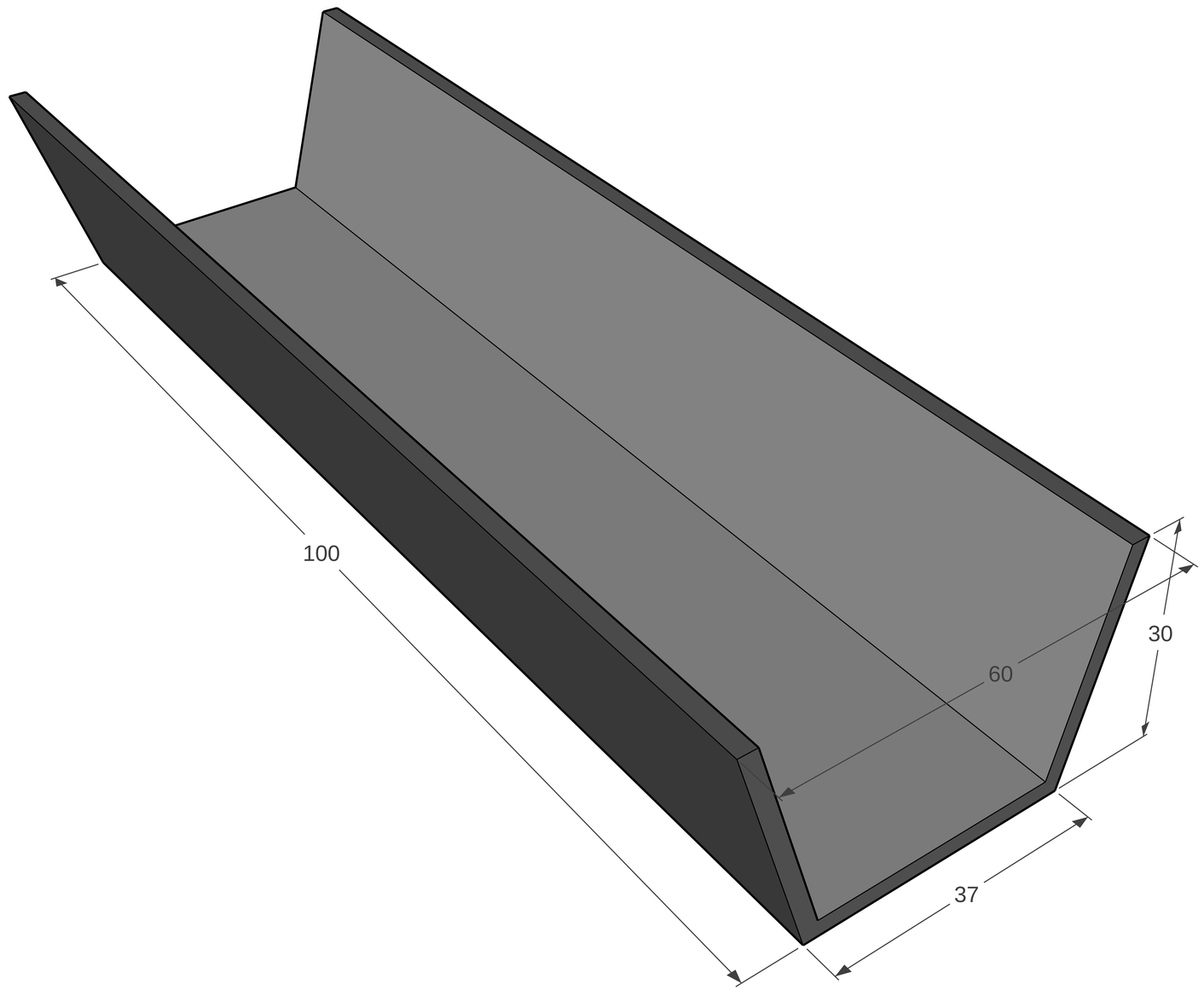
100
60
30
37