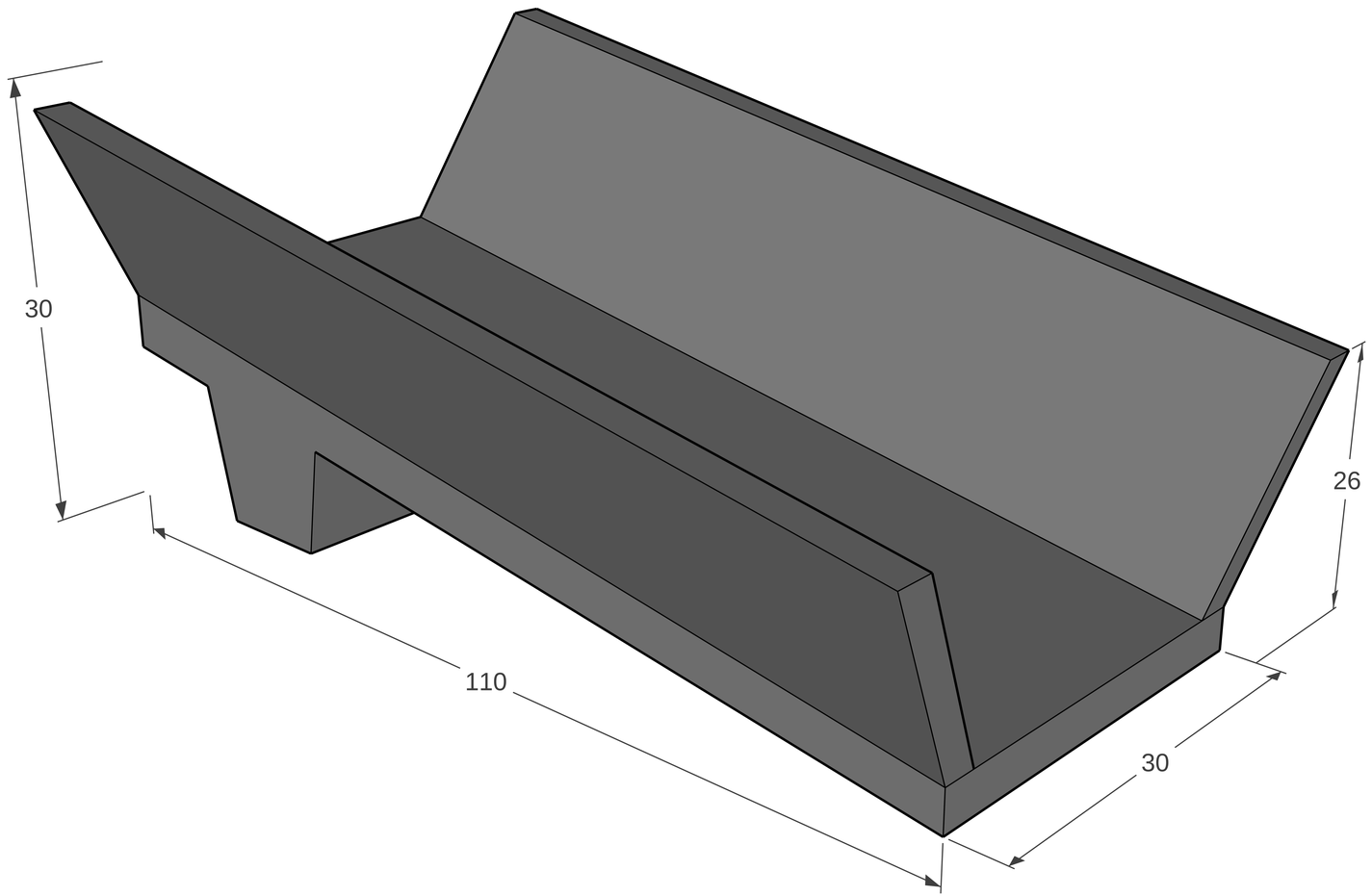
30
110
26
30