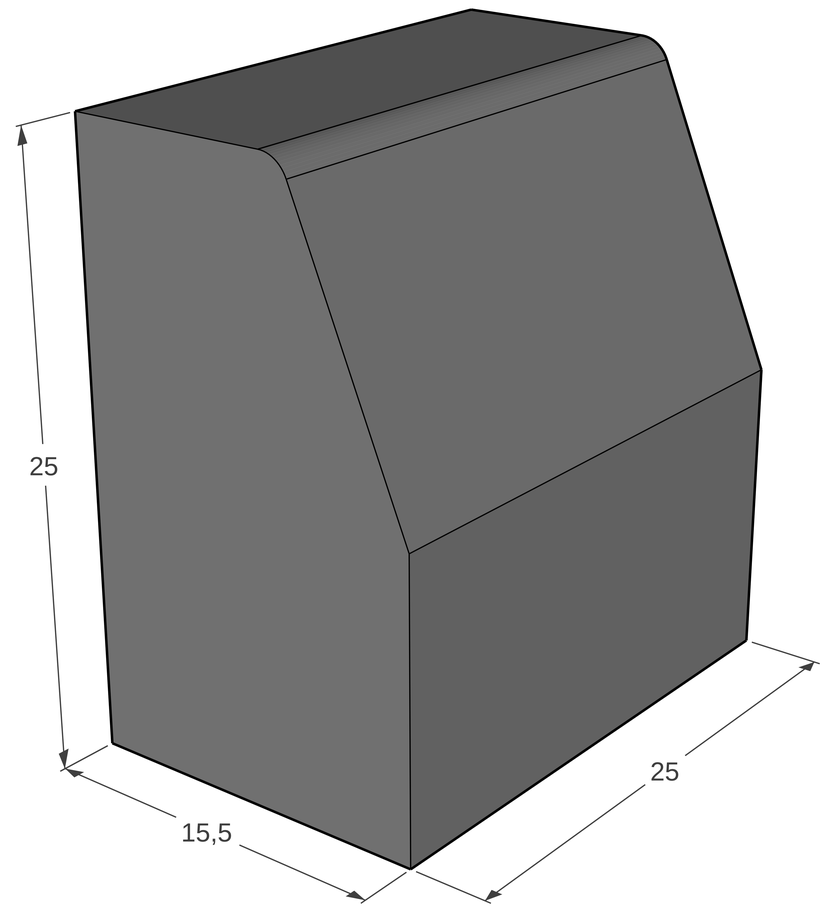
25
15,5
25