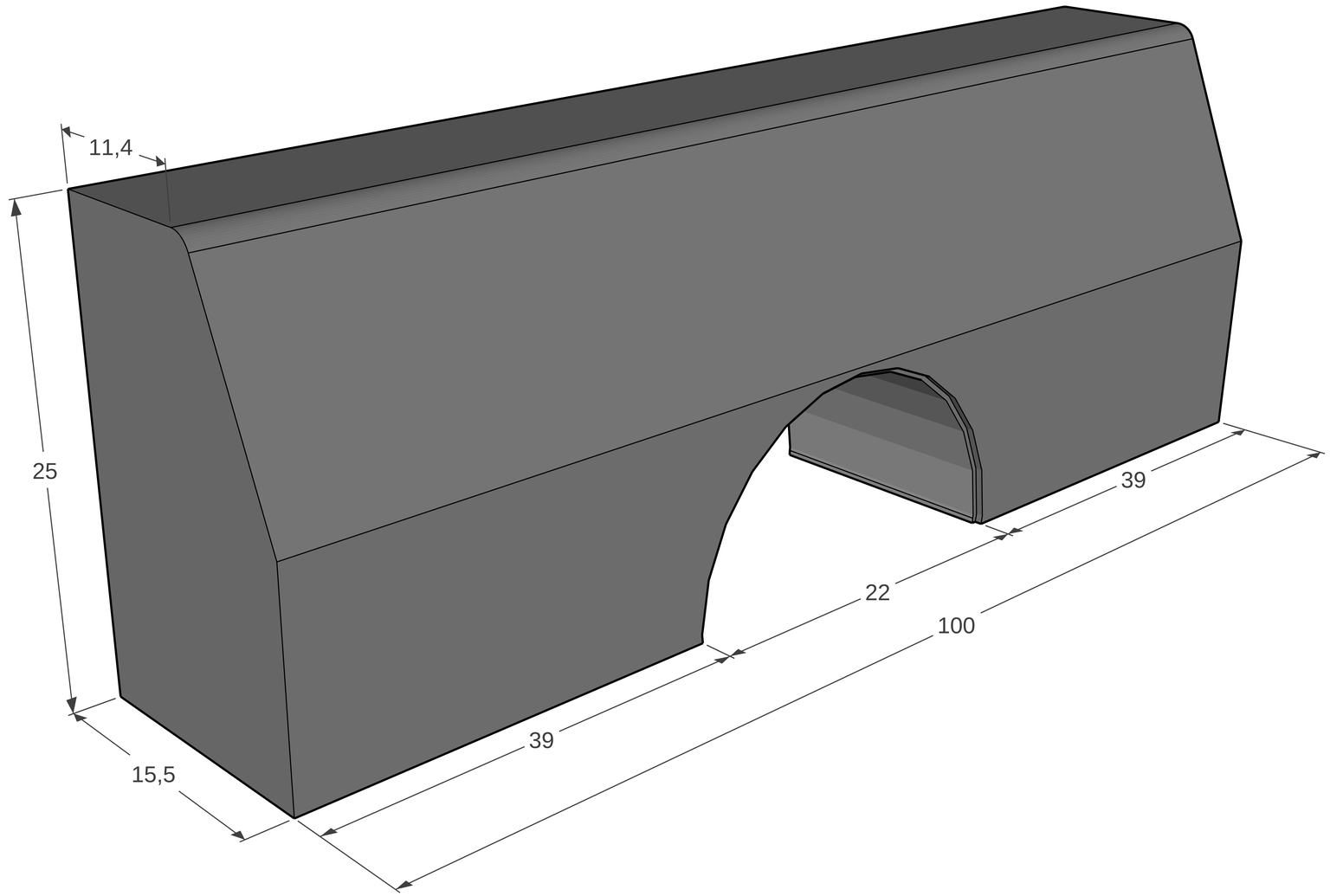
11,4
25
15,5
39
22
100
39