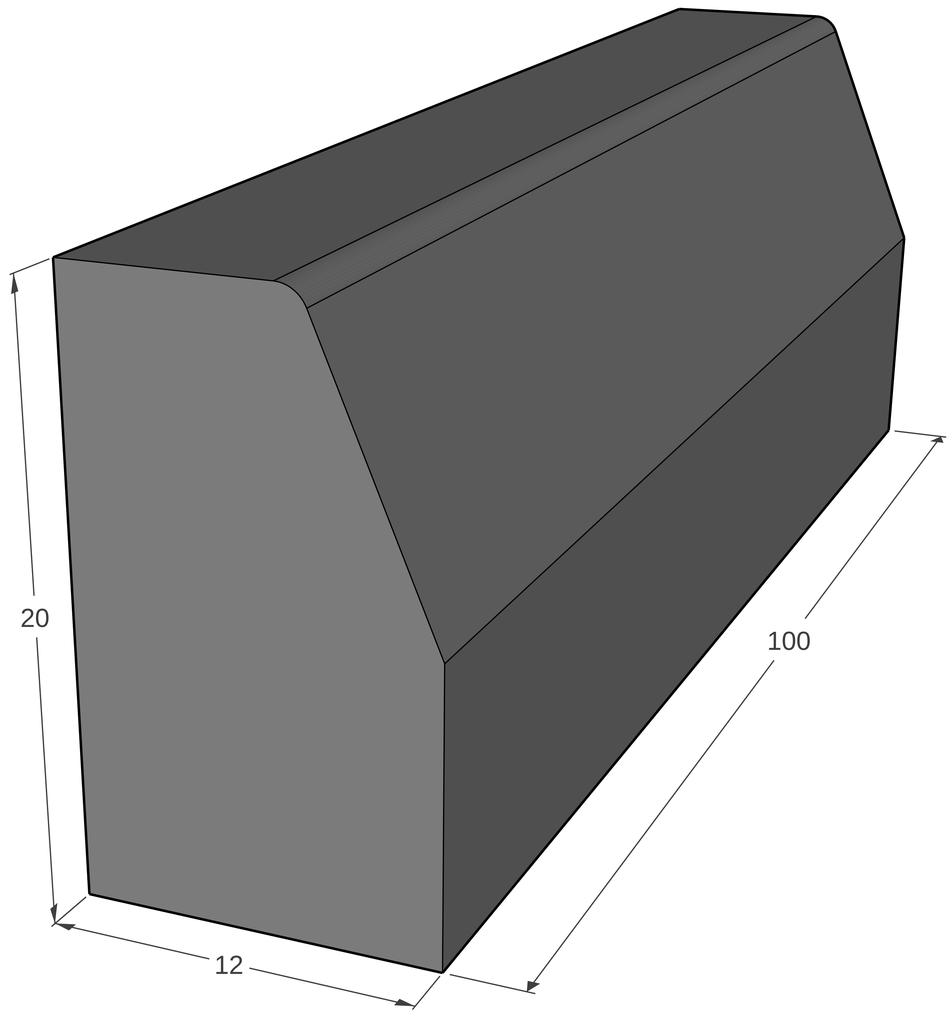
20
100
12