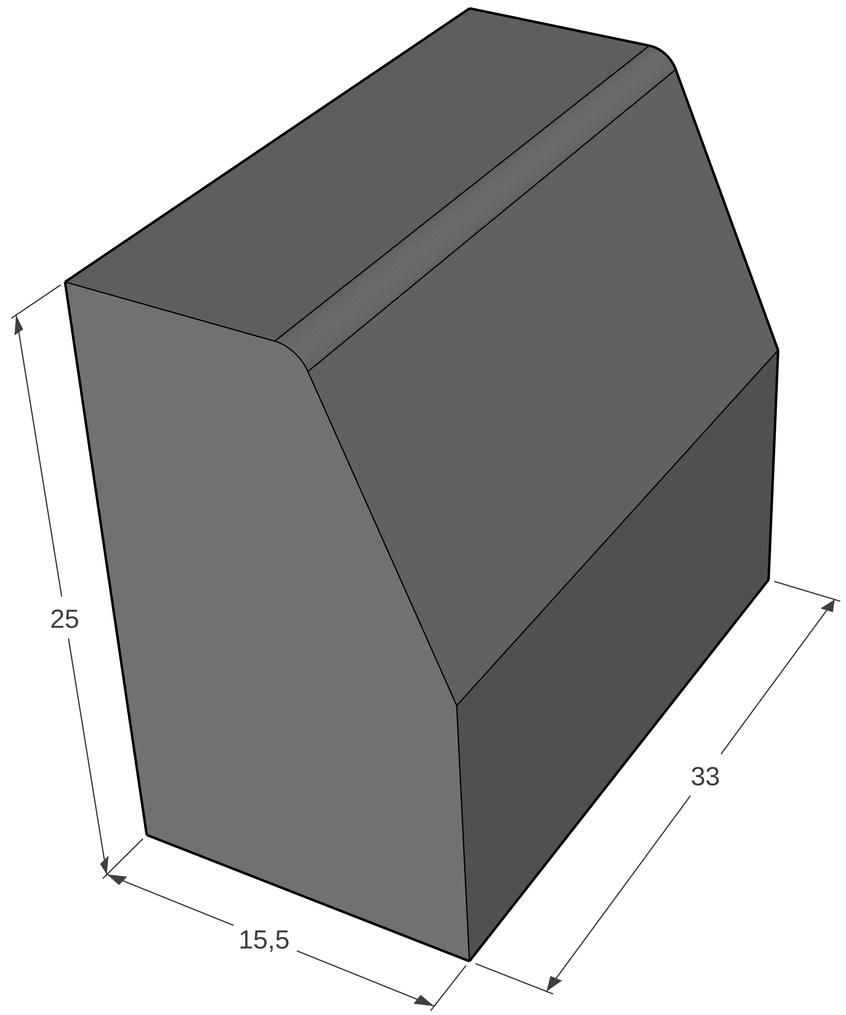
25
33
15,5