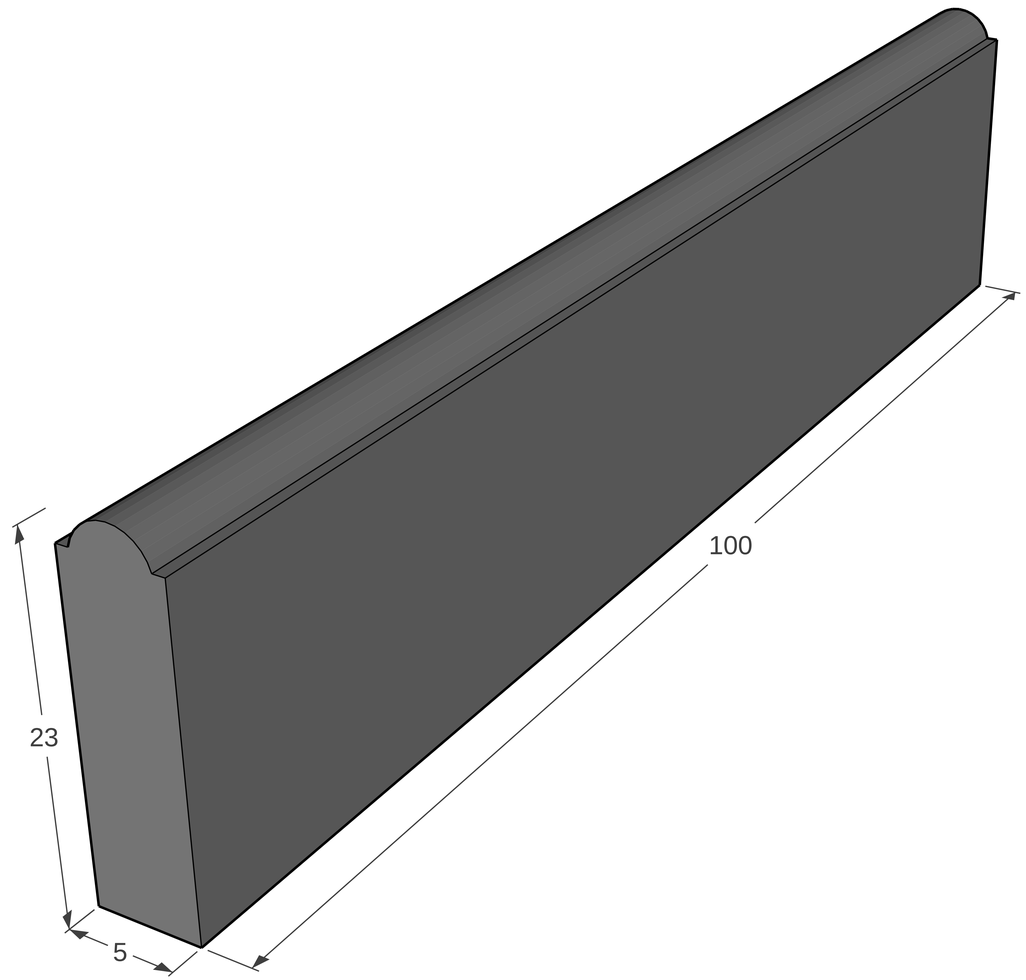
100
23
5