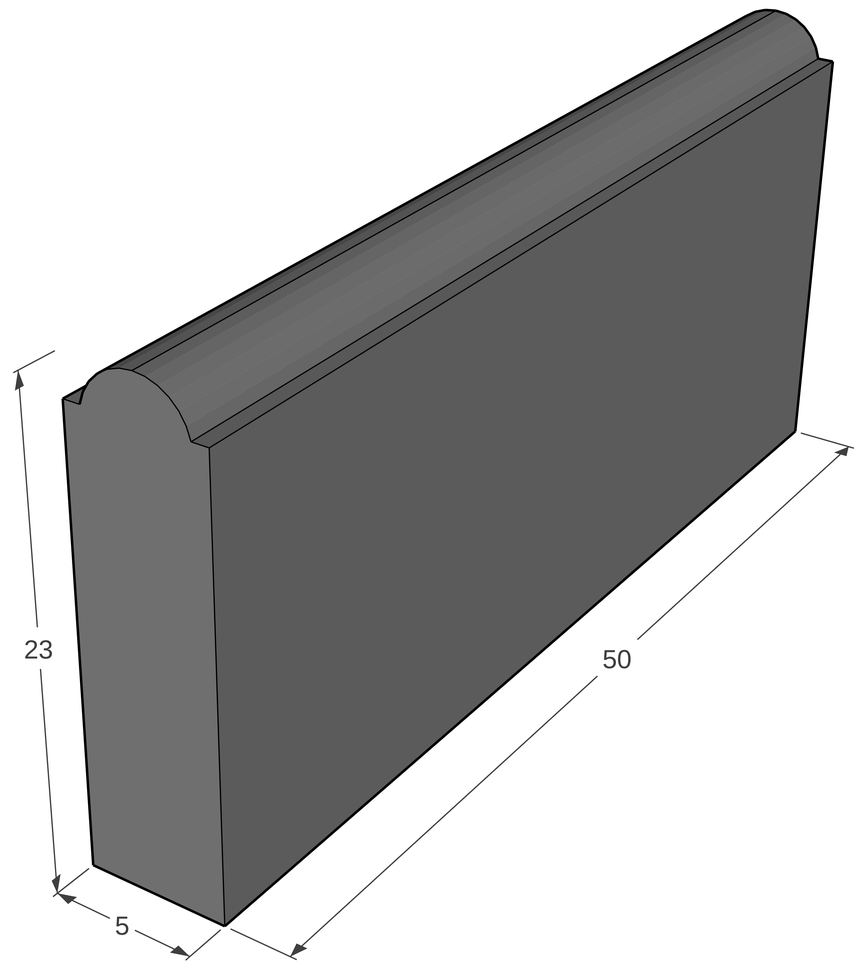
23
50
5