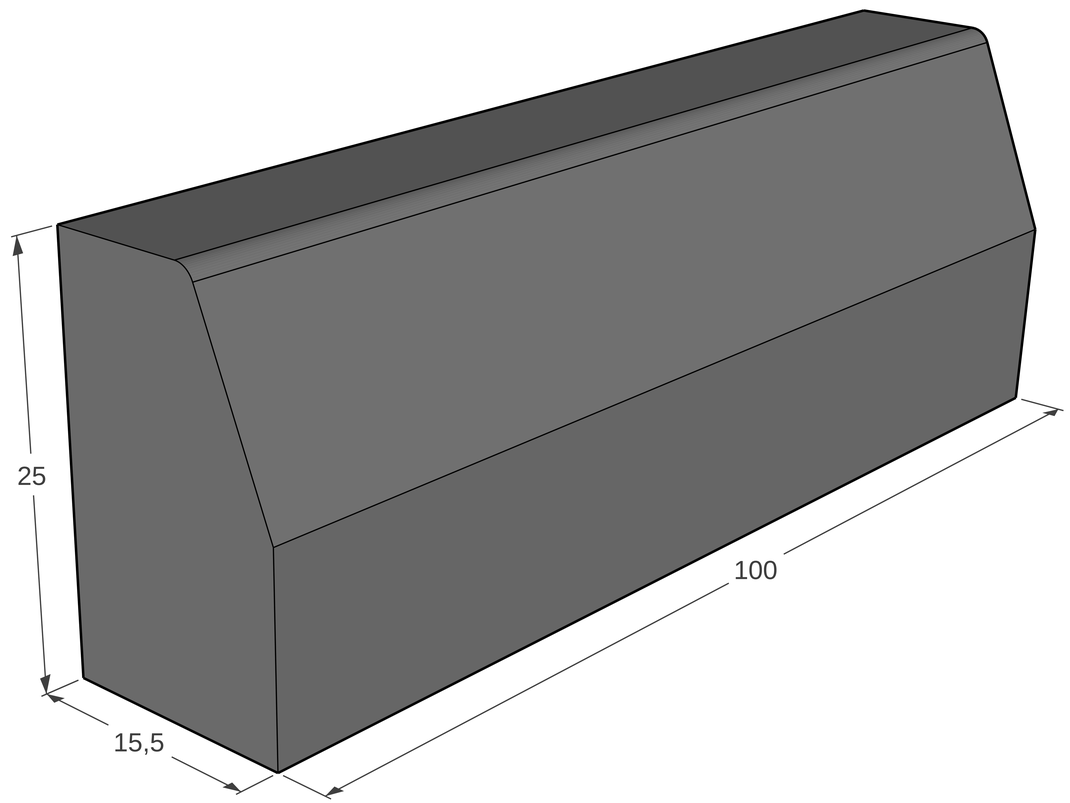
25
100
15,5